TIRADORES DE ALUMINIO

AMB
ALUMABE

TIRADORES DE ALUMINIO

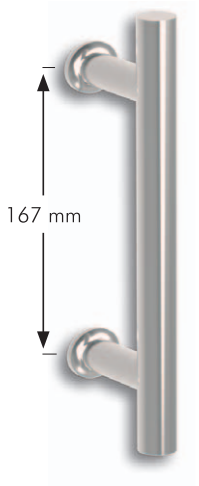

MERCURIO
Largo 250 mm*
Ø19 mm
Ref: TMER25- (simple)
Ref: JTMER25- (juego)

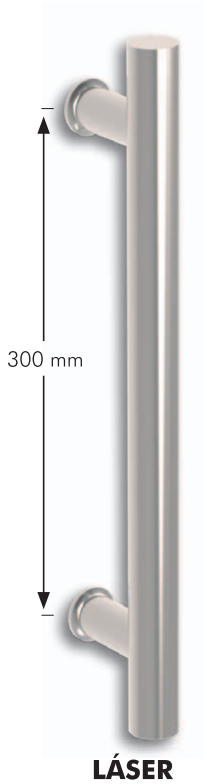

LÁSER
Largo 400 mm*
Ø30 mm
Ref: TLAS40- (simple)
Ref: JTLAS40- (juego)

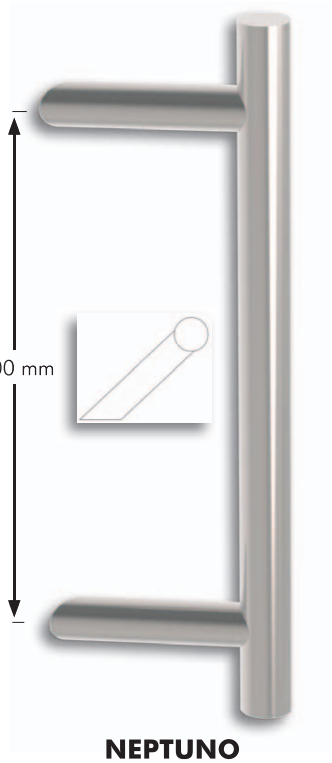

NEPTUNO
Largo 400 mm*
Ø30 mm
Ref: TNEP40- (simple)
Ref: JTNEP40- (juego)
(DESPLAZADO)

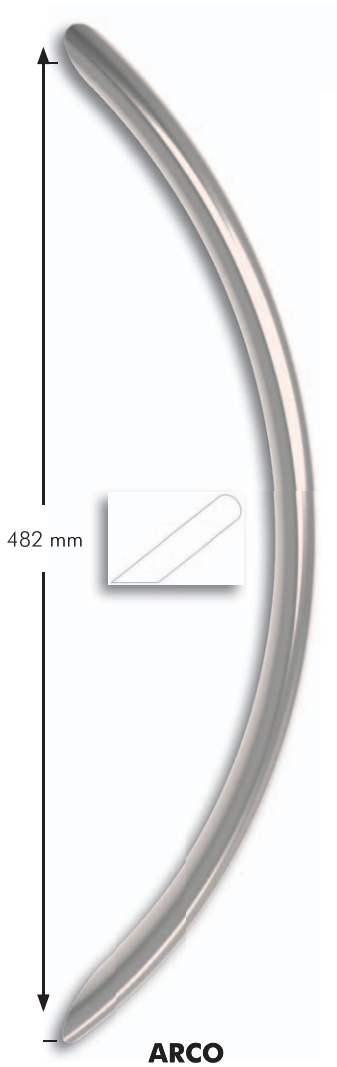

ARCO
Largo 600 mm
Ø30 mm
Ref: TARCO60- (simple)
Ref: JTARCO60- (juego)
(DESPLAZADO)

Los Tiradores simples se suministran con 2 tuercas modelo Apolo y Arandelas de plástico para fijación en cristal.

*Bajo pedido se pueden fabricar a la medida deseada, tanto de la longitud total, como de la medida entre ejes.

ACABADOS: ANODIZADO INOX, ORO Y PLATA. LACADO NEGRO, BLANCO Y COLORES.

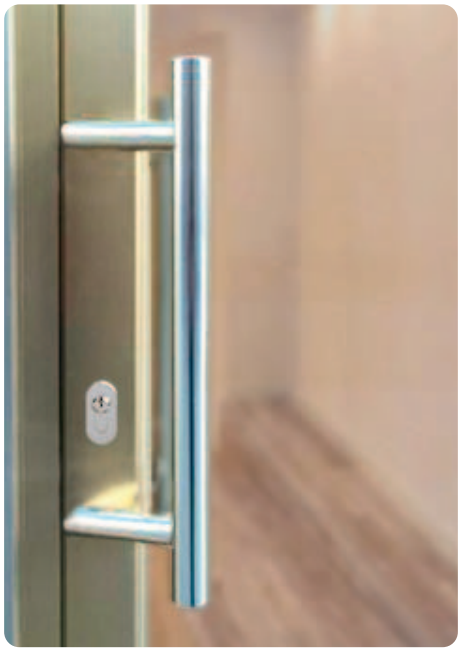

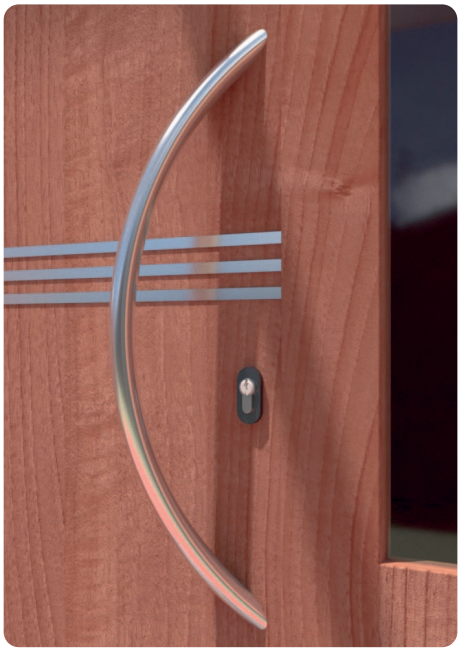

TIRADORES DE ALUMINIO

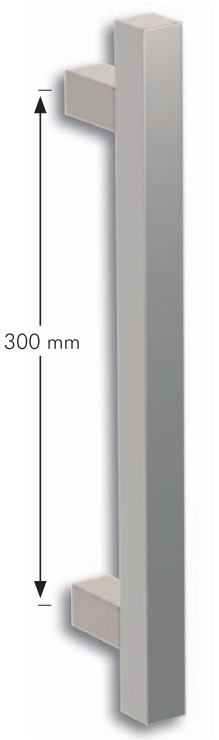

DIANA
Largo 400 mm*
25x25 mm
Ref: TDIA40- (simple)
Ref: JTDIA40- (juego)

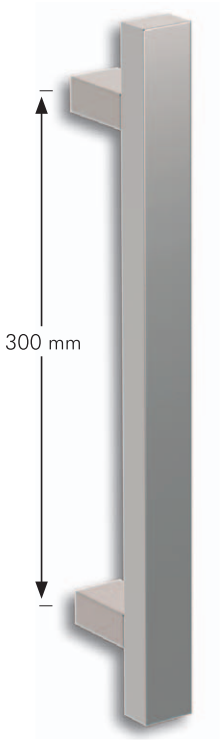

MINERVA
Largo 400 mm*
30x20 mm
Ref: TMIN40- (simple)
Ref: JTMIN40- (juego)

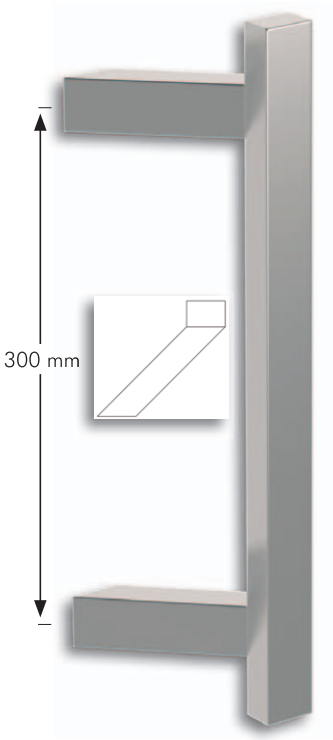

JÚPITER
Largo 400 mm*
30x20 mm
Ref: TJUP40- (simple)
Ref: JTJUP40- (juego)
(DESPLAZADO)

Los Tiradores simples se suministran con 2 tuercas modelo Apolo y Arandelas de plástico para fijación en cristal.

*Bajo pedido se pueden fabricar a la medida deseada, tanto de la longitud total, como de la medida entre ejes.

ACABADOS: ANODIZADO INOX, ORO Y PLATA. LACADO NEGRO, BLANCO Y COLORES.

Polígono Industrial de Trobajo
Calle Artesiano, 68
24010 Trobajo del Camino, León, España

Tel. +34 987 262 623

www.alumabe.es

alumabe@alumabe.es

@alumabecastellanos

alumabecastellanos

@alumabecastellanos

alumabe

alumabeCst

Distribuido por: